13H 9419

VW Amarok; Modell 2010

Montagesatz für Überrollbügel 13H4319 auf Roll N Lock VW750VM

Assembly Instruction

Montageanleitung • Instructions de montage

45 Minuten

Artikel-Nr:
13H9419 Assembly-kit

Revision 2: 18.11.2013

antec
www.antec-online.de

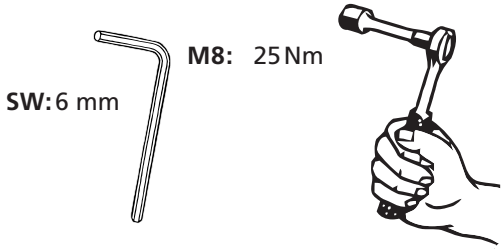

1 13H5334.1 / 13H5334.2 — 1x

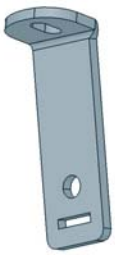

2 13H5336 — 2x

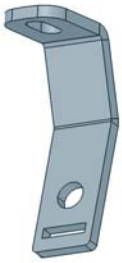

3 13H5440 — 4x

4 13H8347.1 / 13H8347.2 — 1x

5 13H8348.1 / 13H8348.2 — 1x

a	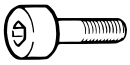	M8 x 25; DIN 912 Zn	4x
b	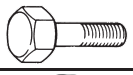	M10 x 35; DIN 933 Zn	4x
c		Ø 10,4; DIN 9021 Zn	4x
d		Ø 8,4; DIN 125 A2	4x
e		Ø 10; DIN 127 Zn	4x
f		Ø 8; DIN 127 A2	4x

6 13H4319 — 1x

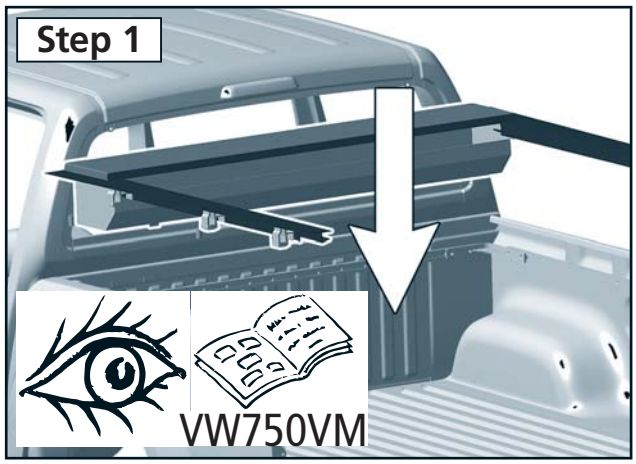

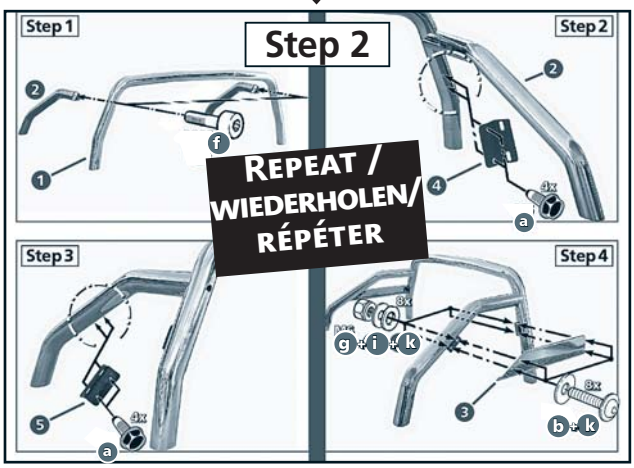

Artikel-Nr:
13H9419 Assembly-kit

Revision 2: 18.11.2013

www.antec-online.de

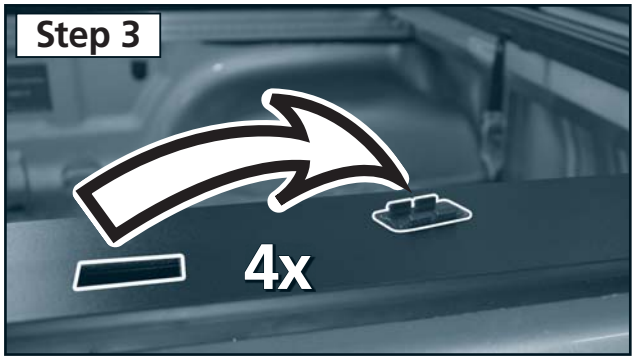

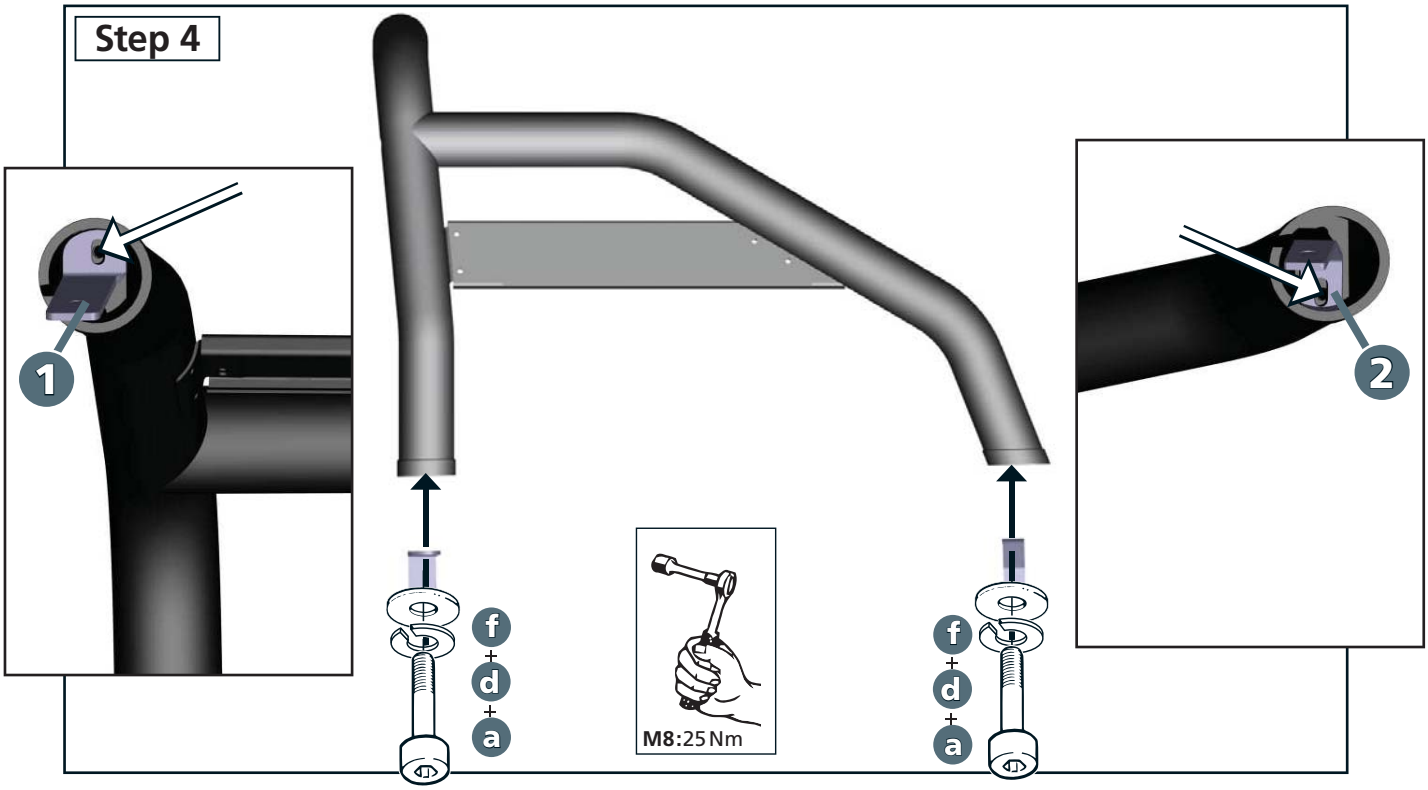

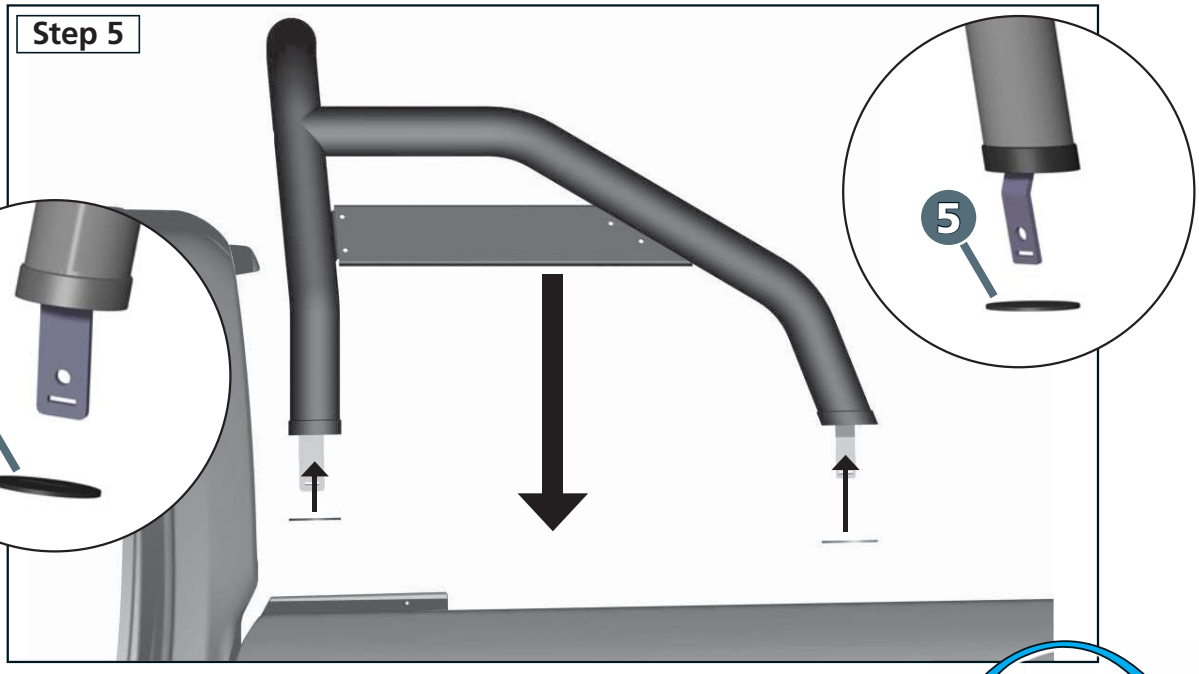

Artikel-Nr:
13H9419 Assembly-kit

Revision 2: 18.11.2013

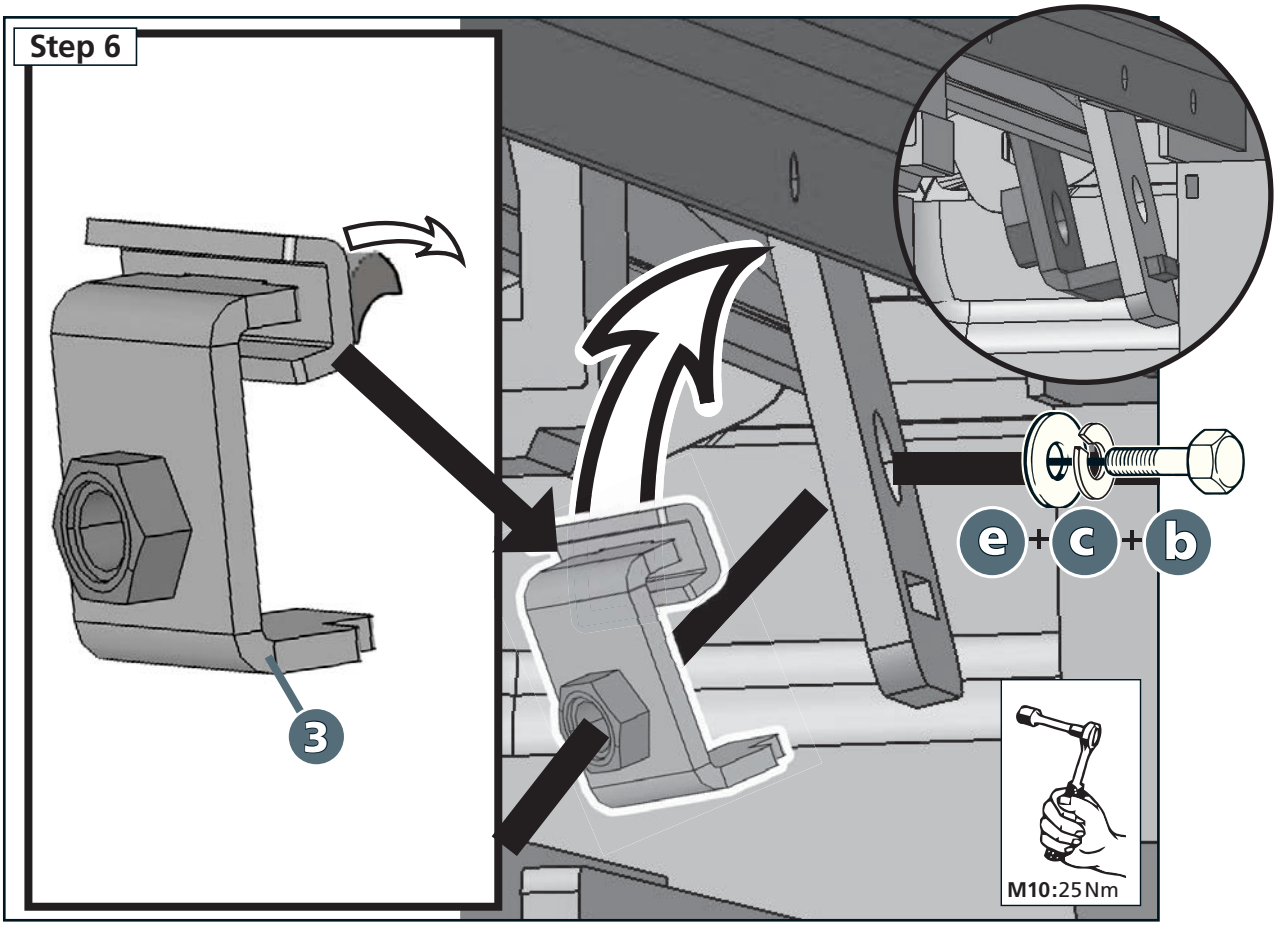
Step 6
3
e + c + b
M10:25 Nm

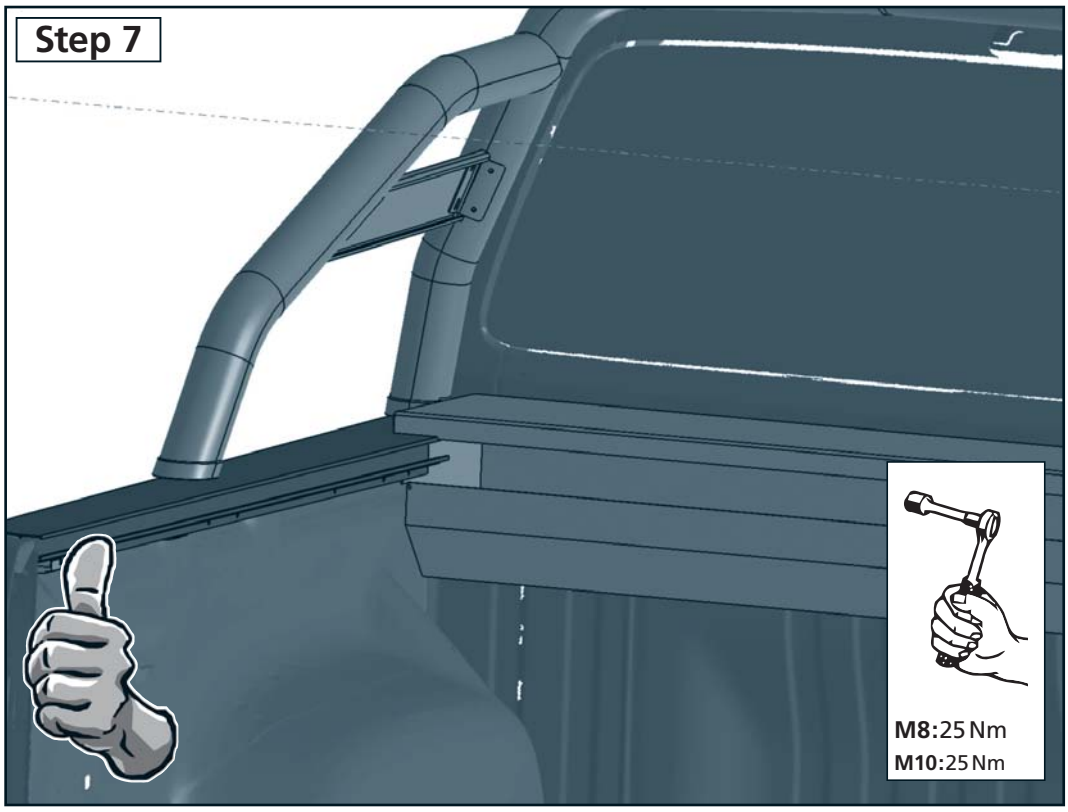
Step 7
M8:25 Nm
M10:25 Nm